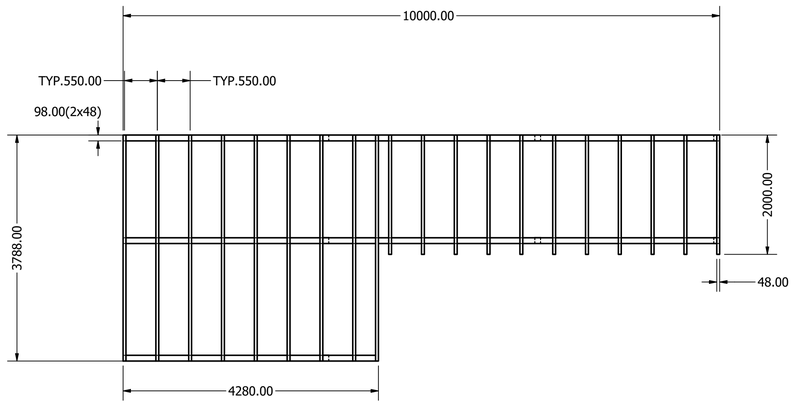

Material: C24 Imp. Trekonstruksjon:

-2x(48x198) - Drager
-48x148 - Bjelker
-2x(48x98) - sylinder(stolper)

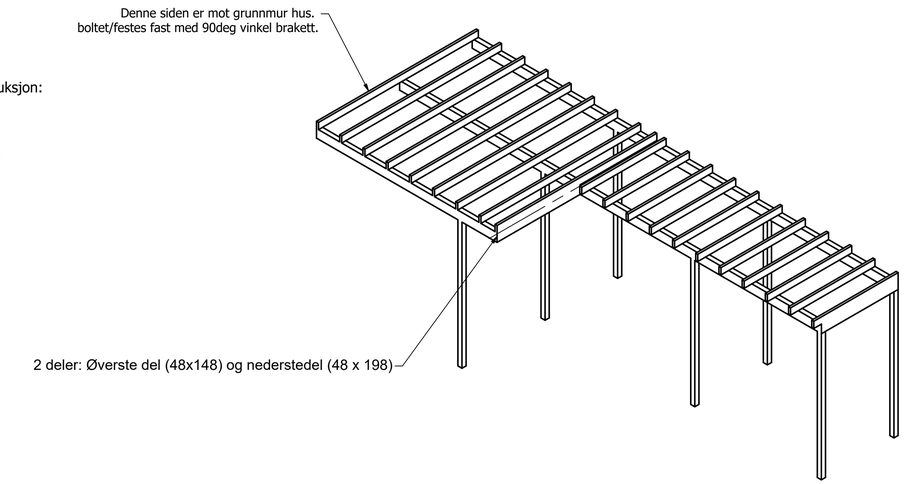

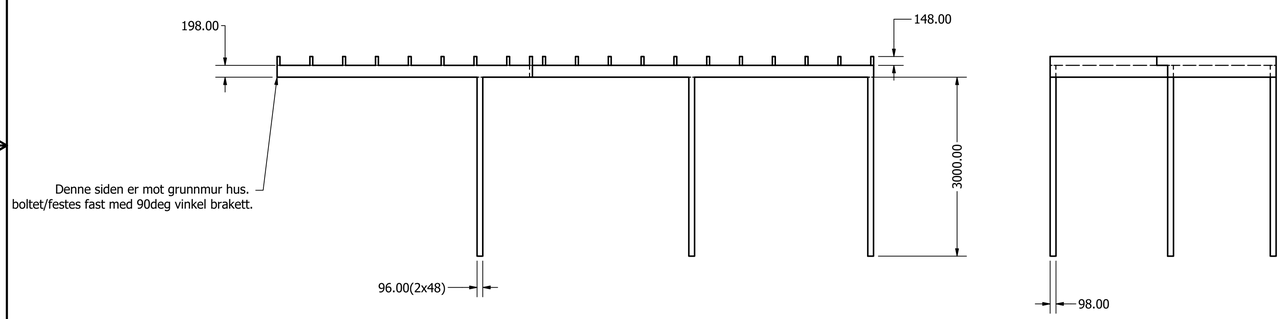

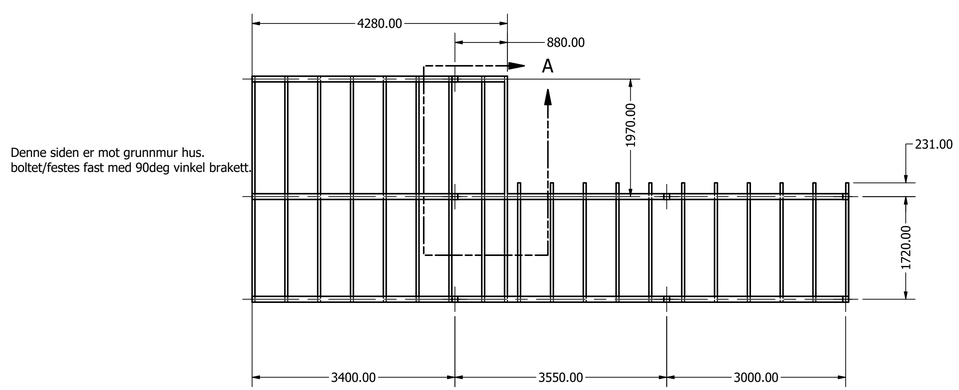

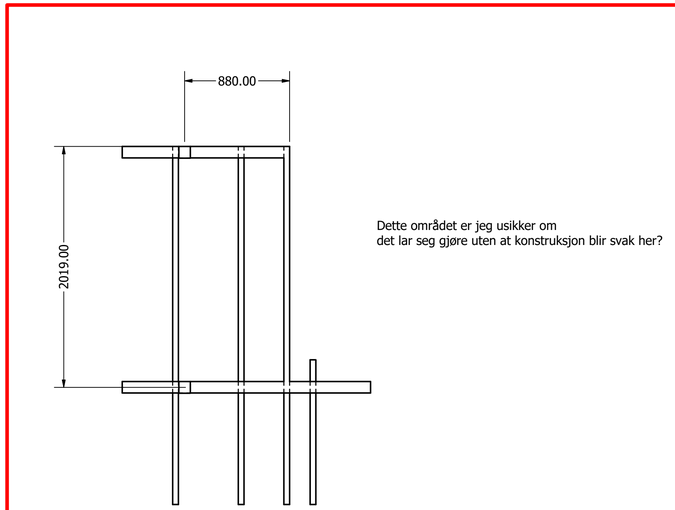

Dette området er jeg usikker om
det lar seg gjøre uten at konstruksjon blir svak her?

DETAIL A

DRAWN	08.11.2020	TITLE	
CHECKED			
QA			
MFG			
APPROVED			
		SIZE D	DWG NO grunnramme til balkong — REV
		SCALE 1 / 50	SHEET 1 OF 1